TRAVIS INDUSTRIES
HOUSE OF FIRE

Freedom Bay Fireplace Insert

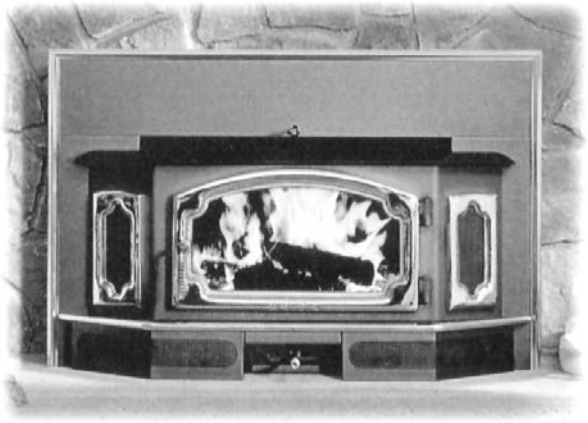

Guide d'utilisation

- **Encastrable dans un foyer en maçonnerie**

Veuillez conserver ces instructions pour fins de références ultérieures

AVERTISSEMENT
Un panneau vitré chaud peut causer des brûlures.
Laissez refroidir le panneau vitré avant d'y toucher.
Ne laisser jamais les enfants toucher le panneau vitré.

AVIS DE SÉCURITÉ :

Si cet appareil n'est pas installé correctement, il y a risque d'incendie. Pour votre sécurité, veuillez suivre les consignes d'installation. Contacter les autorités locales en matière de construction ou de protection contre les incendies pour les restrictions et les inspections d'installation propres à votre région.

TRAVIS INDUSTRIES
HOUSE OF FIRE

© Copyright 2010, T.I.
$10.00 100-01163FR
4050922

C ETL LISTED USC Intertek
US Intertek Certifié

Testé aux normes U.L. 1482 & ULC S628
Report # B0506PRT-001

Dimensions 5
Emissions 5
Planification de l'installation 6
Exigences relatives au foyer 7
Étiquette « foyer modifié » 7
Exigences relatives au positionnement du poêle 8
Exigences relatives à l'âtre 8
Exigences relatives aux foyers en maçonnerie 9
Exigences relatives aux foyers sans jeu (en métal) 9
Performances du tirage 9
Insérer des rouleaux 10
Installation des vis de mise à l'horizontale 10
Installation de la cheminée 10
Avis de sécurité : 12
Avant d'allumer le poêle pour la première fois 12
Ouverture de la porte 13
Opération Bypass 15
À partir d'un incendie. 16
Réglage du feu 17
Retrait des cendres 17
Fonctionnement du ventilateur en option 18
Ajout de combustible dans le poêle 18
Feu durant toute une nuit 18
Entretien quotidien (lorsque le poêle est utilisé) 19
Entretien mensuel (lorsque l'appareil est utilisé) 20
Entretien annuel 21
Remplacement de la vitre 22
Pièces de la chambre de combustion 23
Retrait et remplacement du déflecteur 24
Retrait et remplacement des tubes d'air 24
Liste des pièces justificatives étiquette 25
Index 32

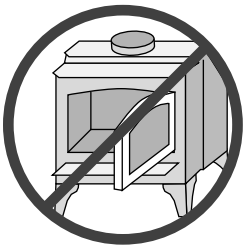

La porte vitrée doit être fermée et verrouillée lorsque le poêle est en marche.

La fumée de cet appareil peuvent active un détecteur de fumée lorsque la porte est ouverte .

Ne jamais entraver la circulation d'air par les évents de cet appareil.

Cet appareil est conçu et homologué pour brûler du bois enstéré seulement. Ne jamais tenter de brûler tout autre type de combustible autre que du bois enstéré dans cet appareil; ceci annulerait toute garantie et informations concernant la sécurité.

Veuillez à ne pas toucher l'appareil lorsqu'il est chaud et à éduquer les enfants des dangers d'un appareil à haute température. Toujours surveiller les jeunes enfants se trouvant dans la même pièce que l'appareil.

Cet appareil doit être installé correctement pour éviter toute possibilité d'incendie. Les instructions doivent être strictement suivies. Ne pas utiliser de méthode de fortune pouvant compromettre l'installation.

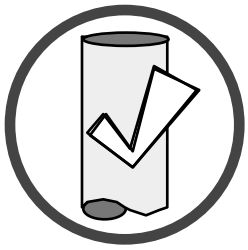

Inspecter le tuyau de raccord de cheminée et la cheminée au moins deux fois par mois et la nettoyer si nécessaire. Une accumulation de créosote peut causer un incendie.

Ne pas raccorder cet appareil à une cheminée servant un autre appareil.

Ne jamais utiliser d'essence ni autre liquide inflammable pour faire démarrer ou faire repartir le feu. N'entreposez ou n'utilisez jamais d'essence ou autre liquide inflammable à proximité de cet appareil.

Les cendres doivent être dans retirées dans un contenant métallique avec couvercle et placées sur une surface non-combustible, loin de la maison ou autre structure.

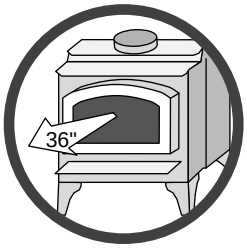

Garder les meubles, rideaux, bois, papier et autres combustibles à une distance minimum de 91 cm (36 po) de l'appareil.

Contacter les autorités locales en matière de construction pour obtenir un permit et des informations sur les restrictions d'installations ou d'inspection spécifiques à votre région. Veuillez également notifier votre compagnie d'assurances.

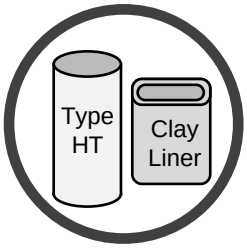

Cet appareil doit être raccordé à une cheminée de type résidentielle homologuée pour les hautes températures (UL 103 HT) ou une cheminée de maçonnerie approuvée avec carreaux en argile, ou une chemise en acier inoxydable.

Ne pas placer de vêtements ou autres objets inflammables sur l’appareil ou à proximité.

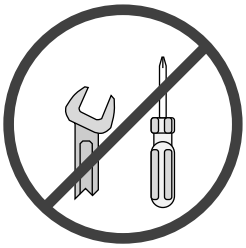

Ne jamais tenter de réparer ou remplacer une pièce de cet appareil si ce manuel n’en donne pas les directives. Tout autre réparation doit être faite par un technicien qualifié.

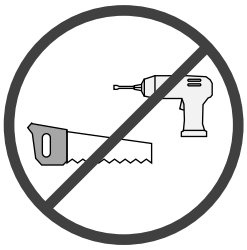

N'apporter aucune modification à un foyer en maçonnerie ou à une cheminée en vue de l’installation.

N'apporter aucune modification à l’appareil en vue d’augmenter l’air comburant.

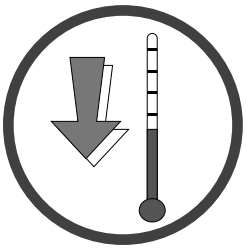

Attendre que l’appareil ait refroidi avant de commencer tout entretien ou nettoyage.

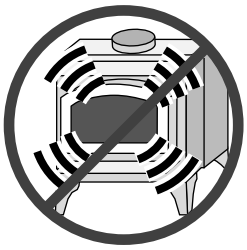

La surchauffe du poêle peut causer un incendie. Si le poêle ou le conduit de cheminée se met à rougir, le poêle surchauffe.

Garder le joint d'étanchéité de la porte et de la vitre en bon état.

Ne pas faire fonctionner cet appareil avec du verre brisé ou manquant .

Éviter de placer du bois contre la vitre. Ne pas claquer la porte ou cogner la vitre.

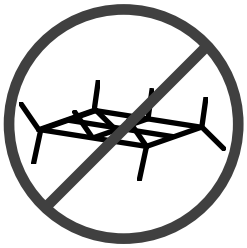

Ne pas utiliser de grille ou autre objet pour surélever le feu. Faire brûler le feu directement sur les briques.

Ne pas jeter ce guide. Il contient des informations importantes qui vous seront utiles pour le fonctionnement et l’entretien de l’appareil. Toujours suivre les instructions contenues dans ce guide.

Travis Industries, Inc. n’accorde aucune garantie, implicite ou déclarée, pour l’installation ou l’entretien de votre appareil, et n’assume aucune responsabilité de dommage(s) indirect(s).

Dimensions

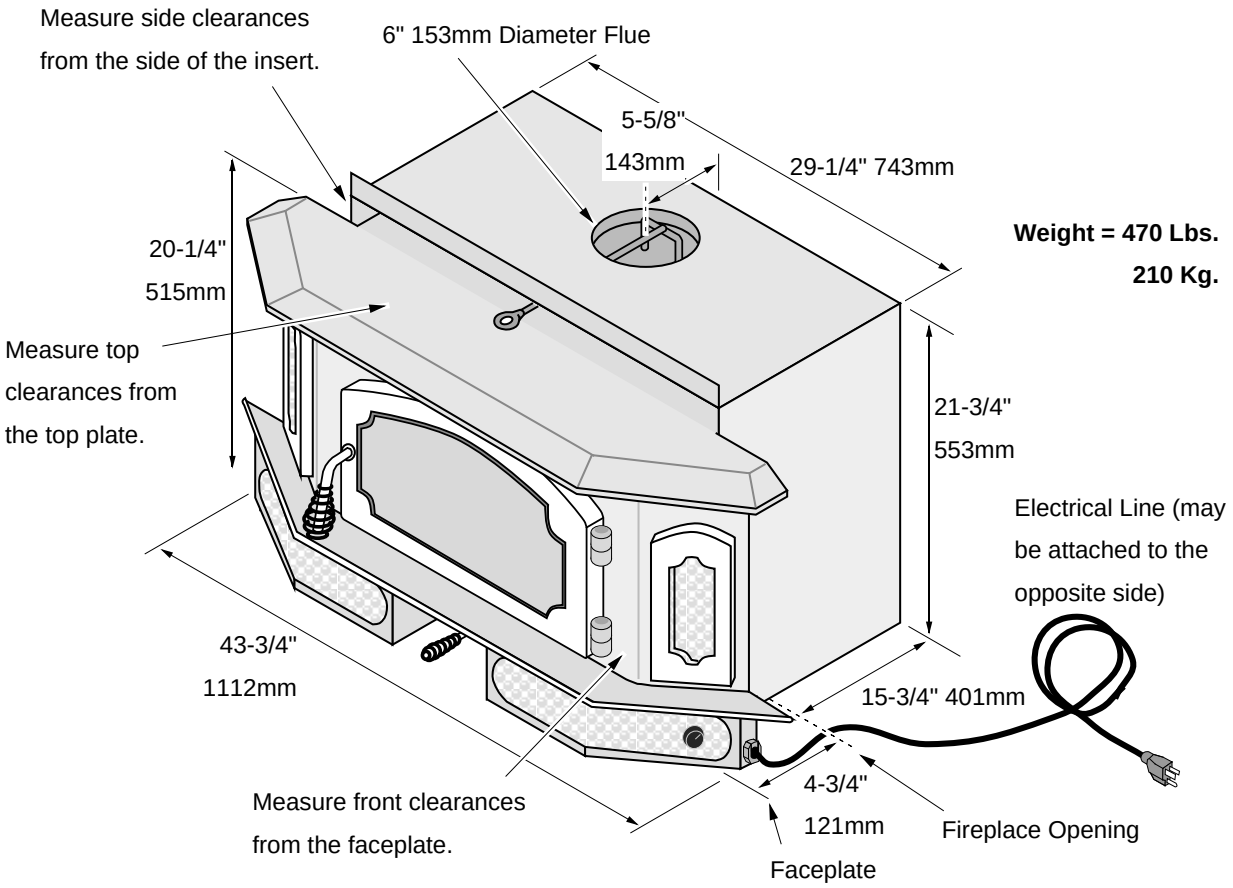

Figure 1

(a) Mesure côté et les dégagements du dessus de la plaque supérieure. Dégagements avant la mesure de la face poêle

(b) L'ouverture du foyer

Emissions

Homlogué EPA Phase II 2.6 grammes par heure.

6 Installation du poêle encastrable (installateurs qualifiés seulement)

AVIS DE SÉCURITÉ :

Lisez la totalité de ce manuel avant d'installer et d'utiliser votre nouvel appareil de chauffage individuel. Le non-respect des instructions risque d'entraîner des dommages aux biens, des blessures corporelles ou même la mort. Prenez contact avec les responsables locaux de construction ou de lutte contre l'incendie au sujet des restrictions à l'installation et des exigences d'inspections chez vous.

Planification de l'installation

Nous suggérons de faire installer votre poêle encastrable par un revendeur agréé Travis Industries. Si vous décidez d'installer le poêle encastrable vous-même, il est recommandé de faire examiner vos plans d'installation par votre revendeur agréé.

Vérifiez auprès des responsables locaux de construction si des permis sont obligatoires pour l'installation de ce poêle encastrable et prévenez votre assureur avant d'effectuer l'installation.

Préparation de l'installation

- Vérifiez le bon état extérieur du poêle encastrable (faites part des bosses éventuelles, les rayures pouvant être réparées par des retouches de peinture).
- Vérifiez l'intérieur du foyer (remplacez les éventuelles briques réfractaires fissurées et assurez-vous que le déflecteur est bien en place).

Le poêle encastrable peut être allégé en enlevant les briques réfractaires et le déflecteur (p 34) – Ne pas oublier de les remettre en place avant la mise en fonctionnement.

Accessoires supplémentaires nécessaires à l'installation

- Porte (Black 99300175 Brass 99300176 or Pewter 99300177)
- Panneaux périphériques

Remarques sur l'installation

Type d'installation	Remarques
Poêle avec conduit de fumée positif (redoublage complet) – Obligatoire au Canada	Utilise la maçonnerie existante ou un foyer sans jeu • Assure le meilleur tirage • Nettoyage le plus facile
Poêle avec conduit de fumée à raccordement direct NON AGRÉÉ AU CANADA	• Utilise la maçonnerie existante ou un foyer sans jeu • Assure un bon tirage • Nécessite une plaque d'obturation
Poêle avec raccordement à joint par la face NON AGRÉÉ AU CANADA **NOTA :** Avant l'installation, vérifiez auprès des responsables locaux de construction si ce type d'installation est agréé chez vous.	• Utilise les foyers en maçonnerie existants ayant une section comprise entre 712 et 3658mm (non agréé pour les foyers sans jeu) • Assure un tirage marginal • Installation la plus facile • Nécessite les panneaux périphériques en option et l'isolation (voir « panneaux périphériques »

Exigences supplémentaires au Canada

- Ne pas retirer de briques ni de mortier au foyer existant.
- Ce poêle encastrable doit obligatoirement être installé avec un doublage de cheminée continu de 155 mm de diamètre allant du poêle encastrable au haut de la cheminée. Le doublage de cheminée doit obligatoirement être conforme aux exigences de la Classe 3 de la Norme des systèmes de revêtement pour maçonnerie existante ou cheminées et évents préfabriqués (CAN/ULC-S635) ou de la Norme pour systèmes de revêtement pour cheminées en maçonnerie existante neuve (CAN/ULC-S640).
- Scellez de manière permanente toutes les ouvertures entre la maçonnerie du foyer et la maçonnerie de parement.
- Le poêle encastrable, ou les panneaux périphériques, peuvent être démontés pour l'inspection du poêle encastrable et du foyer.

Exigences relatives au foyer

Figure 2 indique les exigences dimensionnelles minimales en fonction du type de foyer.

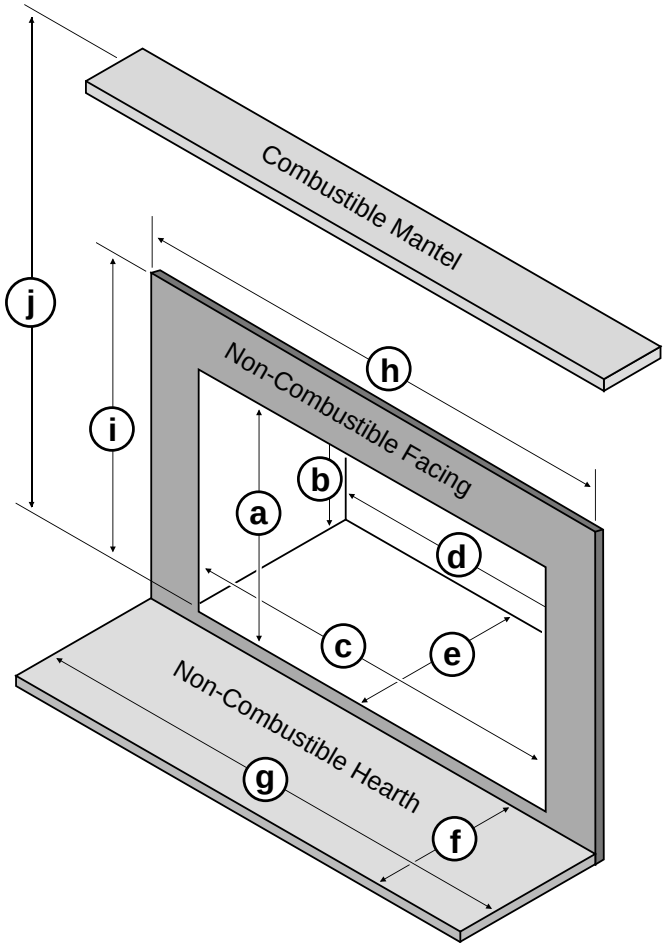

Dimensions minimales du foyer	
a Hauteur (avant)	21.75" 553mm
b Hauteur (arrière)	21.75" 553mm
c Largeur (avant)	29.25" 743mm
d Largeur (arrière)	29.25" 743mm
e Profondeur	15.75" 400mm
f Profondeur de l'âtre (comprend la profondeur du poêle sur l'âtre plus la rallonge nécessaire de l'âtre)	20.75" 527mm (US) - - - - - - - - - - - - 22.75" 578mm (Canada)
g Largeur de l'âtre	45.25" 1150mm - - - - - - - - - - - - 47.25" 1201mm (Canada)
h Largeur du parement	56.25" 1429mm
i Hauteur du parement With Mantel Shield	50.25" 1277mm - - - - - - - - - - - - 37.25" 947mm
j Hauteur du manteau	52.25" 1328mm - - - - - - - - - - - - 39.25" 997mm

*** Comprend 1 " (26mm) pour le cordon d'alimentation**

Figure 2

Étiquette « foyer modifié »

Fixez la plaquette « Ce foyer a été modifié… » au foyer (à l'aide de deux vis ou d'une autre méthode appropriée). Si nécessaire, mettez-la à un emplacement où elle sera couverte par les panneaux périphériques.

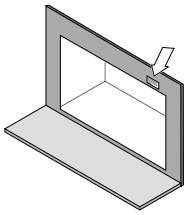

8 Installation du poêle encastrable (installateurs qualifiés seulement)

Exigences relatives au positionnement du poêle

- Le poêle doit obligatoirement être placé de sorte qu'aucune matière combustible ne soit ou ne puisse se trouver (rideaux, portes, par exemple) à moins de 915mm de l'avant du poêle « q »).
- Le poêle et l'âtre doivent obligatoirement être installés sur un plancher horizontal et sûr.
- Les exigences en matière de dégagements minimums, de parement et d'âtre de doivent obligatoirement être respectés. Respectez les dégagements pour le type de foyer utilisé – maçonnerie ou métal sans jeu.

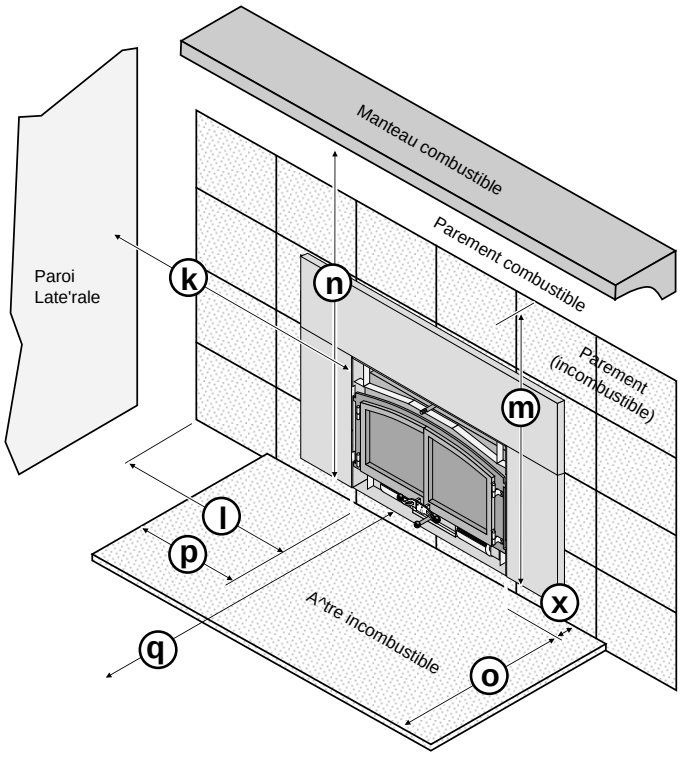

Figure 3

Dégagements minimums	
k Paroi latérale	15" 381mm
l Parement latéral (incombustible)	13.5" 343mm
m Parement supérieur **w Manteu Shield**	30" 762mm - - - - - - - - - - - 17" 432mm
n Manteau **w Manteu Shield**	32" 813mm - - - - - - - - - - - 19" 483mm
o Âtre avant (ne comprend pas le dépassement « x » du poêle)	16" 407mm (US) - - - - - - - - - - - 18" 458mm (Canada)
P Côté de l'âtre	6" 153mm (US) - - - - - - - - - - - 8" 204mm (Canada)
Q Avant du poêle	36" 915mm
X Dépassement au-dessus de l'âtre	4.75" 121mm

Exigences relatives à l'âtre

- Doit obligatoirement dépasser de 16" (407mm) (USA) or 18" (458mm) (Canada) po devant le poêle, et de 8 po des deux côtés.
- Doit obligatoirement être incombustible, avec une épaisseur minimale de 0,018 po (n° 26).

Exigences relatives aux foyers en maçonnerie

- La cheminée doit obligatoirement avoir un revêtement de carreaux en terre cuite ou en inox (raccordement positif).
- Le foyer tout entier, y compris la cheminée, doit obligatoirement être propre et en bon état. Les dommages éventuels doivent obligatoirement être réparés avant l'installation du poêle.
- Hauteur de cheminée : 4.572 M minimum, 10.1 M maximum.
- Le foyer tout entier, y compris la cheminée, doit obligatoirement respecter les exigences locales en matière de construction.

Exigences relatives aux foyers sans jeu (en métal)

- Doivent obligatoirement utiliser un raccordement positif (redoublage complet) ou direct (plaque obturatrice)
- Doivent obligatoirement être fabriqués par l'un des fabricants ci-dessous :
  - Marco • Majestic • Heatilator • Preway • Tempco • Superior
  - Heat N Glo • Lennox • Martin • Monesson
- Le foyer tout entier, y compris la cheminée, doit obligatoirement être propre et en bon état. Les dommages éventuels doivent obligatoirement être réparés avant l'installation du poêle.
- Le foyer tout entier, y compris la cheminée, doit obligatoirement respecter les exigences locales en matière de construction.
- Hauteur de cheminée : 4.572 M minimum, 10.1 M maximum. Section minimale : 28,65 pouces carrés
- Le registre (« A ») et la grille (« B ») doivent obligatoirement être retirés (voir la **Figure 4**). La tablette à fumée (« C »), les chicane internes (« D ») et les portes en métal ou en verre (« F ») peuvent être retirées, le cas échéant. L'enlèvement ou la modification du revêtement en maçonnerie (« G »), de l'isolation (« H ») ou d'éventuels éléments rigides structurels (parois métalliques, encadrement de porte, face avant du foyer, etc. (« I ») sont interdits.

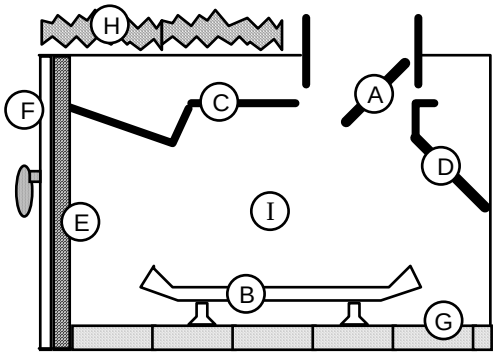

Figure 4

Performances du tirage

Cet appareil fonctionne grâce au tirage naturel. Des facteurs externe (vent, pression atmosphérique, topographie locale) ou internes à votre logement (dépression causée par des ventilateurs d'extraction, cheminées, infiltrations d'air, etc.) sont susceptibles d'avoir un effet négatif sur le tirage. Travis Industries ne saurait être responsable des facteurs externes entraînant des performances inférieures autres que les performances optimales.

Insérer des rouleaux

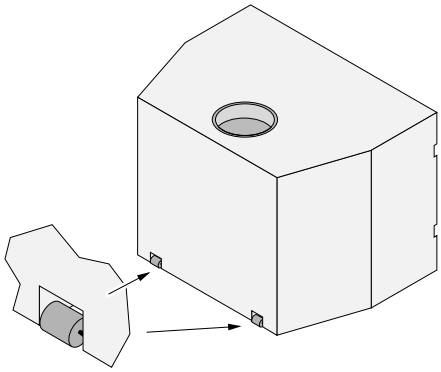

Figure 5

Installation des vis de mise à l'horizontale

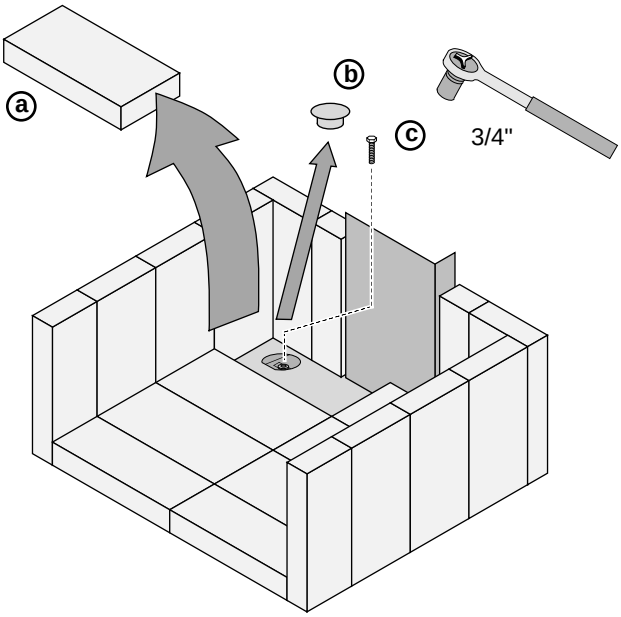

Figure 6

Installation de la cheminée

- 153mm diameter, minimum 24 gauge black steel.
- Utiliser une section de départ et de vis pour fixer le tuyau sur l'insert. La section de départ peut exiger une encoche pour s'adapter sur la tige de dérivation.

Poêle à raccordement positif

OBLIGATOIRE AU CANADA.

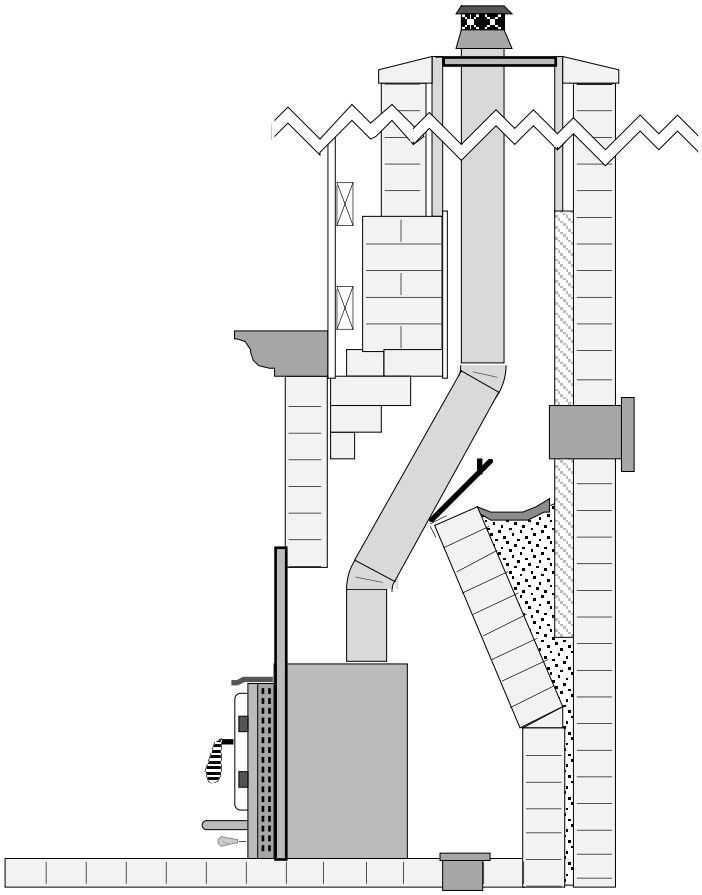

Figure 7

Avis de sécurité :

Si cet appareil n'est pas installé correctement, il y a risque d'incendie. Pour votre sécurité, veuillez suivre les consignes d'installation. Contacter les autorités locales en matière de construction ou de protection contre les incendies pour les restrictions et les inspections d'installation propres à votre région.

Lire et respecter tous les avertissements des pages 4 et 5 de ce manuel.

Avant d'allumer le poêle pour la première fois

Vérifier l'installation.

Avant d'allumer le poêle, vérifier qu'il est installé correctement et que toutes les exigences notées dans ce manuel ont été respectées.

Garder tous les matériaux inflammables à une distance minimum de 36 po (91 cm) du poêle (rideaux, meubles, vêtements, etc.).

Durcissement de la peinture

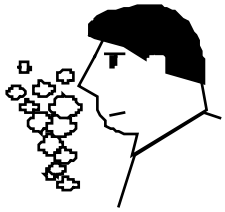

Ce poêle utilise une peinture activée à la chaleur qui émet des vapeurs lors du premier feu. Ouvrir les portes et fenêtres de la pièce pour aérer ces vapeurs. Cela dure en général deux à quatre heures. Vous remarquerez peut-être également de l'huile qui brûle à l'intérieur du chauffage. Cet agent antirouille se dissipe assez rapidement.

Joint de porte - Le joint d'étanchéité de la porte peut coller à la peinture sur l'avant du poê entre-ouverte durant le premier feu et faîtes attention lorsque vous ouvrez la porte après le

Surchauffe du poêle

Ce poêle est conçu pour fonctionner à haute température. Mais, du fait des différences de configuration d'évent, de combustible et de tirage, cet appareil peut fonctionner à des températures trop élevées. Si le dessus ou toute autre partie du poêle se met à rougir, vous surchauffez l'appareil. Baissez le contrôle d'air à la position la plus basse pour permettre au poêle de refroidir avant de continuer.

Une surchauffe peut endommager les surfaces plaquées. Si vous n'êtes pas sûr des conditions de surchauffe, nous suggérons de placer un thermomètre (par ex. le modèle Rutland® 710) directement sur la porte ou le dessus du poêle - les températures supérieures à 800 °F (426 °C) sont généralement considérées comme une surchauffe et annulent la garantie.

Installation de combustion

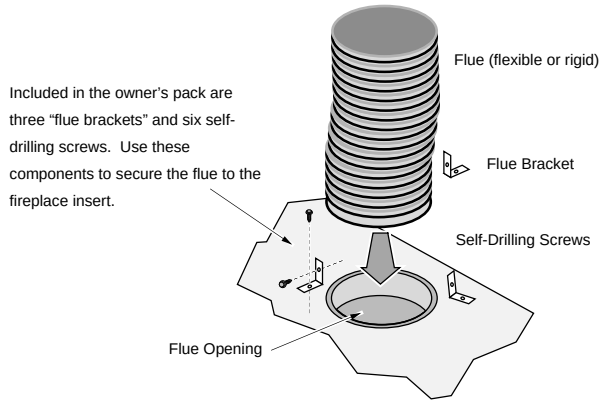

Articles de Starter RLH Chim-Flex

RLH fabrique des articles de démarreur en configurations droites ou d'angles en fonction de votre application. Ils sont sécurisés d'à l'intérieur de l'âtre, rendant l'installation plus facile. Contact RLH pour plus de détails :

www.chim-flex.com

D'étanchéité de la cheminée à Insert

Cette insertion utilise un système de combustion catalytique pour accroître l'efficacité et de réduire les émissions. Cela augmente la résistance de l'air à l'intérieur de l'âtre, rendant la connexion de combustion particulièrement important. Pour assurer le bon projet et pour empêcher les fuites de fumée pendant le rechargement, **c'est crucial pour la combustion doit être scellée avec du ciment de la cheminée**. Si une carte est utilisée, les deux articulations de la doublure et de l'insert doivent être scellées. Utilisez une généreuse quantité de ciment de foyer à chaque connexion (où la combustion relie l'insert et à chaque joint).

De plus, nous recommandons l'utilisation de l'isolant en fibre de verre incombustible pour sceller le boîtier de la cheminée. En scellant le haut et le bas de la cheminée et les panneaux d'habillage, vous garantirons l'air extérieur n'est pas tiré dans la cheminée.

Aussi, la taille minimale de cheminée à utiliser est 152.4 mm.

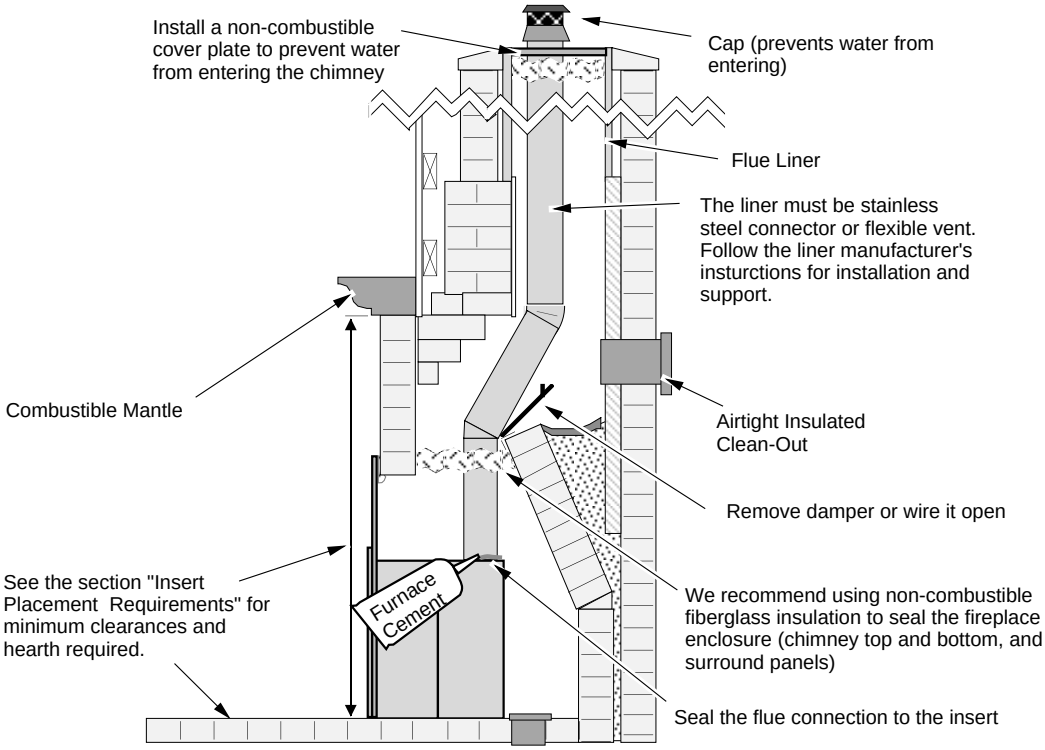

Ouverture de la porte

La porte est chaude lorsque le poêle est allumé. Utiliser un gant pour ouvrir la porte si la poignée est chaude.

Pour éviter que la fumée pénètre dans la pièce, ouvrir le contrôle d'air avant d'ouvrir la porte. Vous pouvez également entre-ouvrir la porte et laisser l'air entrer dans la chambre de combustion.

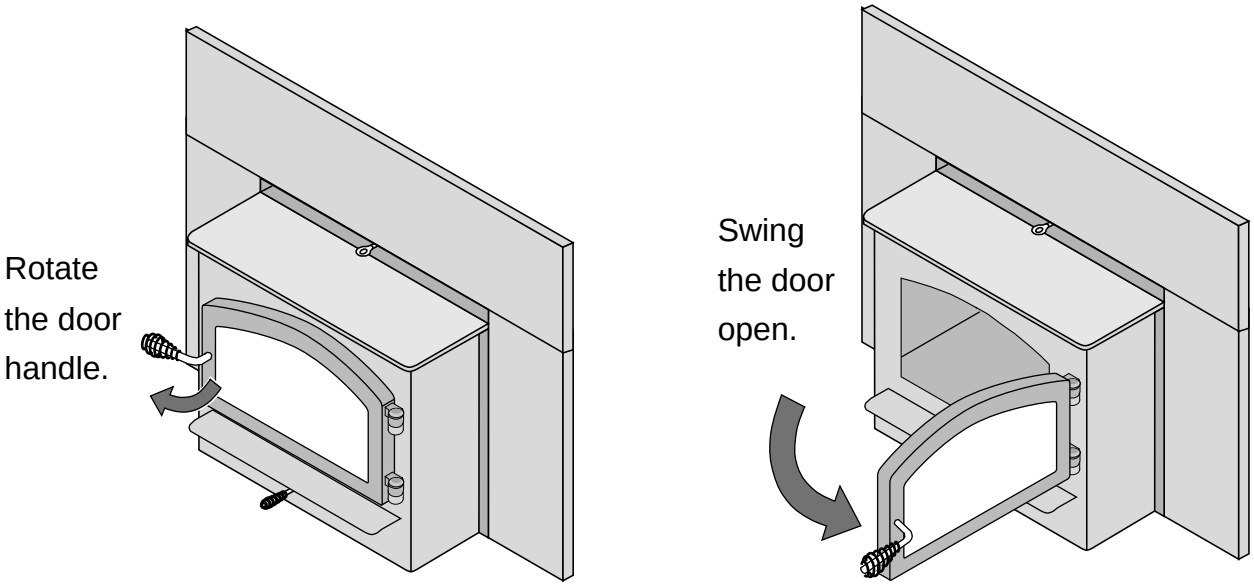

Opération Bypass

- Lors du démarrage ou du rechargement, tirez sur la voie de contournement.
- En fonctionnement normal, appuyez sur la voie de contournement de.

Use the included pull tool to operate the bypass rod

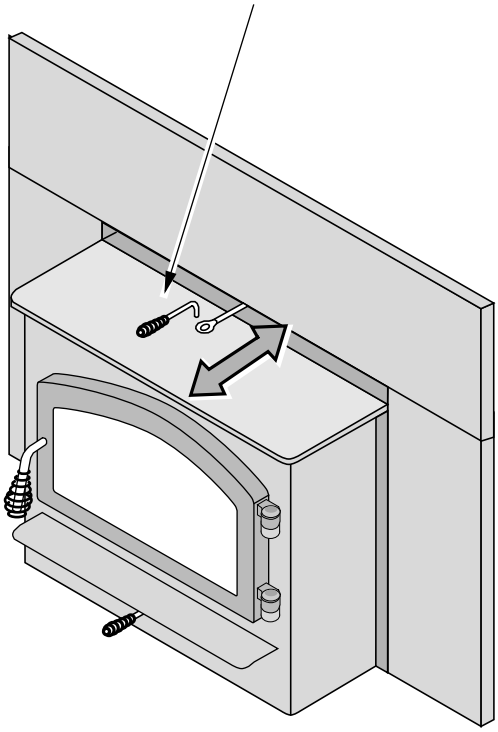

Bypass Pulled Out

Used for starting and re-loading

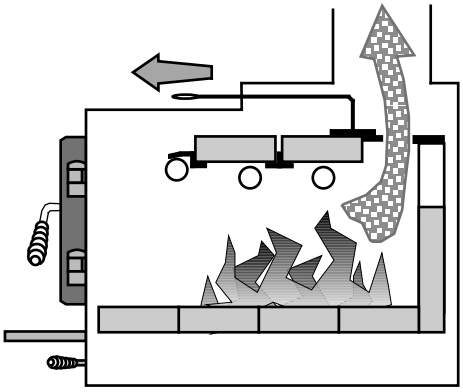

Bypass Pushed In

Used for normal operation

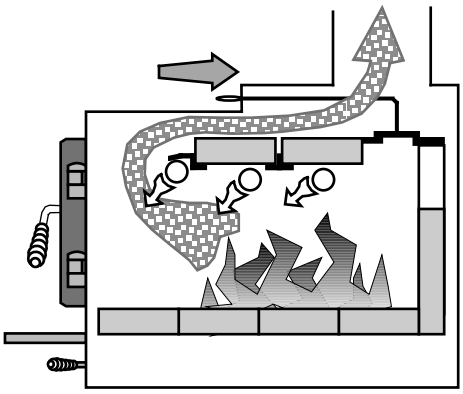

À partir d'un incendie.

Depuis les temps préhistoriques les hommes discutent de la meilleure manière d'allumer un feu. Certains personnes utilisent la méthode de tipi des scouts, d'autres préfèrent empiler en croix. Quelque soit la méthode utilisée, lisez les conseils et avertissements suivants.

- Assurez-vous que le contrôle de l'air est enfoncé. Si plus d'air est nécessaire ouvrir la porte de 1/4" (0,6 cm) durant les cinq premières minutes de l'allumage.

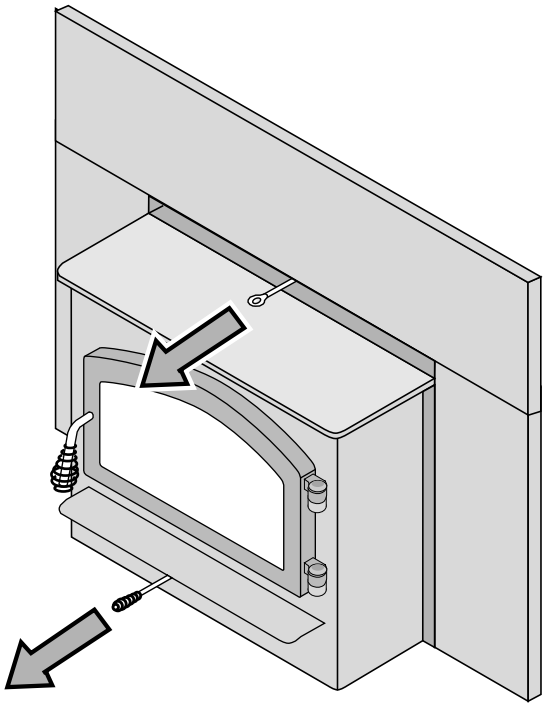

Ne jamais utiliser d'essence, de combustible pour lanterne, de kérosène, ou autre liquide de ce type pour allumer ou faire repartir un feu dans ce poêle. Garder de tels liquides loin du poêle lorsqu'il est allumé.

NE PAS utiliser de produits chimiques ou de fluides pour allumer le feu. NE PAS brûler de déchets ni de liquides inflammables comme l'essence , le naphte ou HUILE DE MOTEUR. Ne placez pas de carburant dans un délai de dégagements appareil de chauffage ou d'installation au sein de l' espace requis pour le chargement et l'enlèvement des cendres .

Si vous utilisez un allumoir, n'utilisez que des produits spécialement conçus pour les poêles – respectez toutes les recommandations du fabriquant.

Chaud pendant le fonctionnement . Tenir les enfants, vêtements et meubles éloignés . Le contact peut causer des brûlures cutanées.

Si la fumée ne monte pas dans la cheminée, chiffonnez une feuille de papier journal, placez-la au centre de la chambre de combustion et allumez-la. Cela devrait amorcer le tirage de la cheminée (éliminer le « blocage d'air froid »).

Utiliser une bonne quantité de petit bois d'allumage pour que le poêle atteigne une température adéquate. Lorsque le petit bois d'allumage brûle rapidement, placez quelques morceaux de bois plus gros sur le feu.

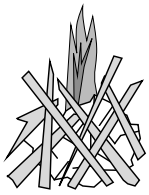

Réglage du feu

Utilisez la poignée coulissante pour contrôler la chaleur du feu. Voir l'illustration ci-dessous.

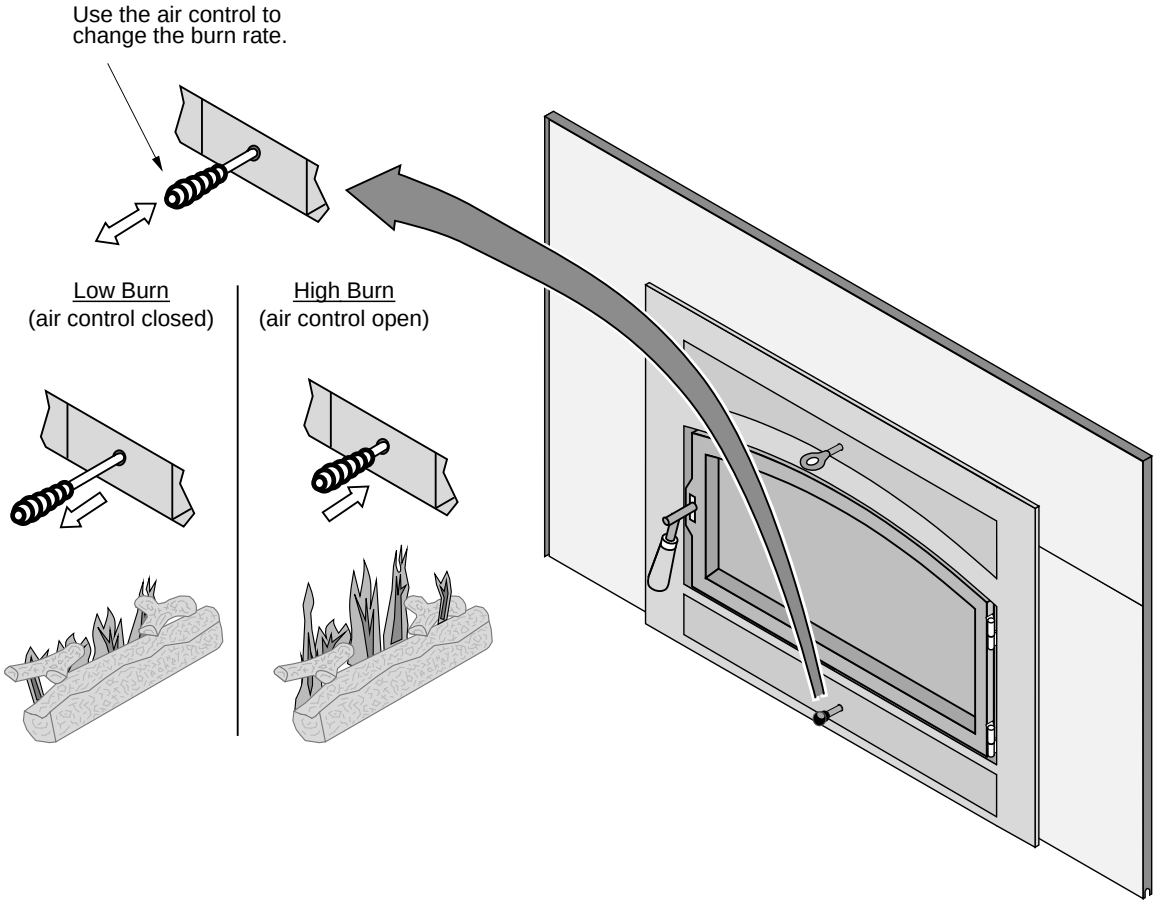

Réglages approximatifs du contrôle de l'air

Feu durant toute une nuit	Entièrement pour 4mm ouvert
Feu moyen	4mm – 16mm
Feu plus chaud	1mm - ouvert
Feu chaud	Entièrement ouverte (tirée)

La poignée de contrôle de l'air devient très chaude – utilisez des gants ou un outil pour éviter toute brûlure.

Le contrôle de l'air peut prendre plusieurs minutes avant d'avoir une influence sur la chaleur du feu. Après un réglage, attendez 10 minutes pour jugez l'état du feu.

Retrait des cendres

Les cendres doivent être placées dans un contenant métallique avec couvercle hermétique. Le contenant fermé doit être placé sur un plancher non-combustible ou sur le sol, loin de tout matériau combustible, jusqu'à son élimination finale. Si les cendres doivent être enterrées ou répandues localement, elles doivent rester dans le contenant fermées jusqu'à leur refroidissement complet.

Fonctionnement du ventilateur en option

Le ventilateur se met en marche lorsque le poêle atteint une certaine température. Généralement 15 à 20 minutes après l'allumage du feu. Suivre les directions suivantes pour modifier la vitesse du ventilateur.

OFF

Turn the dial all the way counter-clockwise until it clicks off.

HIGH

The high position is all the way counter-clockwise, **without** clicking off.

LOW

Turn the dial all the way clockwise.

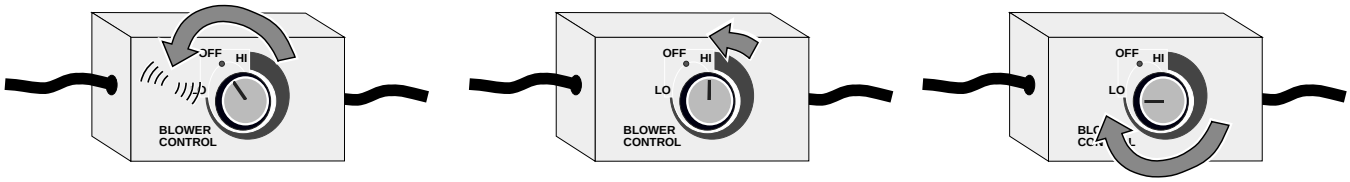

Le ventilateur peut être utilisé pour influencer le dégagement de chaleur (c'est-à-dire pour réduire le dégagement de chaleur, la vitesse du ventilateur).

Faites passer le cordon d'alimentation de façon à ce qu'il n'entre pas en contact avec l'appareil ou ne chauffe.

Ajout de combustible dans le poêle

Suivre les instructions suivantes pour minimiser la sortie de fumée dans la pièce lorsque vous rajoutez du bois dans le poêle.

1 Ouvrir le contrôle d'air complètement (poignée enfoncée).

2 Ouvrir la porte légèrement. Attendre que la circulation d'air à l'intérieur de la chambre de combustion se stabilise avant d'ouvrir la porte complètement.

3 Mettre le bois dans le feu.

Feu durant toute une nuit

Ce poêle est assez grand pour permettre à un feu de brûler jusqu'à huit heures. Suivre les étapes suivantes pour avoir un feu qui dure toute la nuit.

1 Placer le contrôle d'air pour un feu fort et laisser le poêle devenir chaud (brûler environ 15 minutes).

2 Mettre autant de bois que possible. Utiliser des gros morceaux si possible.

3 Laisser le poêle brûler fort pendant 15 minutes pour garder le poêle chaud, puis baisser le contrôle d'air en position basse.

4 Le matin, le poêle devrait être encore chaud, avec des braises parmi les cendres. Remuer les braises et placer des petits morceaux de bois pour rallumer le feu, si vous le désirez.

Les différences de tirage et de hauteur de cheminée peuvent réduire la durée des feux.

Si l'appareil n'est pas entretenu et inspecté correctement, la performance et sa durée de vie peuvent être réduites, la garantie annulée et un risque d'incendie présent.

Établissez une routine pour le carburant , poêle à bois et techniques de cuisson . Vérifier tous les jours pour les dépôts de créosote , jusqu'à l'expérience montre combien de fois vous avez besoin pour nettoyer pour être sûr. Soyez conscient que le plus chaud le feu le moins de créosote est déposé , et le nettoyage hebdomadaire peut être nécessaire par temps doux , même si le nettoyage mensuel peut être suffisant dans les mois les plus froids . Contactez vos autorités locales incendie municipal ou provincial d'information sur la façon de traiter un feu de cheminée . Ayez un plan bien entendu de gérer un feu de cheminée .

Entretien quotidien (lorsque le poêle est utilisé)

Retrait des cendres (si nécessaire)

- Le retrait des cendres n'est **pas** impératif une fois qu'il y a une certaine accumulation. 1/2" à 1" (1 à 2,5 cm) de cendres est souhaitable car cela ralentit le feu. Généralement, il faut retirer les cendres lorsqu'il y en a plus de 1" (2,5 cm). Suivre les directions ci-dessous pour retirer les cendres.

1 Laisser le poêle refroidir complètement (au moins deux heures après l'extinction des dernières braises).

2 Placer un linge ou un carton protecteur sur l'âtre pour recueillir les cendres et éviter les rayures.

3 Ouvrir les portes et transférer les cendres avec une pelle dans un contenant métallique avec couvercle hermétique. Le contenant fermé doit être placé sur un plancher non-combustible ou sur le sol, loin de tout matériau combustible, jusqu'à son élimination finale.

Une mauvaise élimination des cendres peut causer un incendie. Des cendres chaudes placées dans une boîte en carton, jetées dans une cour ou entreposées dans un garage représentent un très grand risque.

Du fait de leur nature, les poêles à bois sont sales. Lorsque vous le nettoyer, ayez un aspirateur à portée de main pour ramasser les cendres (assurez-vous que les centres sont complètement éteintes).

Il existe des aspirateurs spécialement conçus pour les cendres (même si les cendres sont encore chaudes). Contactez votre revendeur pour plus de détails.

Nettoyage de la vitre (si nécessaire)

Cet appareil possède une lame d'air pour que la vitre reste propre. Cependant, un feu avec du bois qui n'est pas assez sec ou un feu très bas peut salir la vitre (surtout sur les côtés).

Nettoyer la vitre lorsque le poêle est froid. Appliquer un produit pour vitres ou de l'eau savonneuse sur la vitre et essuyer avec du papier journal ou une serviette en papier. De la cendre froide peut servir d'abrasif doux. Ne pas nettoyer le verre avec des nettoyants abrasifs.

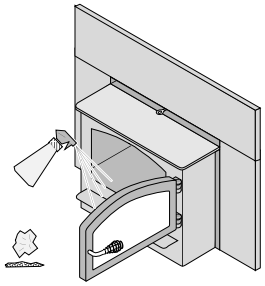

Avec le temps, un léger voile apparaîtra sur la vitre. Ceci est tout à fait normal et ne gêne pas la vue du feu.

Entretien mensuel (lorsque l'appareil est utilisé)

Attendre que l'appareil soit complètement refroidi avant tout entretien.

Inspection de la porte et de la vitre

Pour que le poêle fonctionne correctement, la porte doit former un joint étanche avec la chambre de combustion. Inspecter le joint d'étanchéité de la porte pour s'assurer qu'il forme un joint étanche avec la chambre de combustion.

La porte peut être retirée en la soulevant des charnières pour effectuer des réparations.

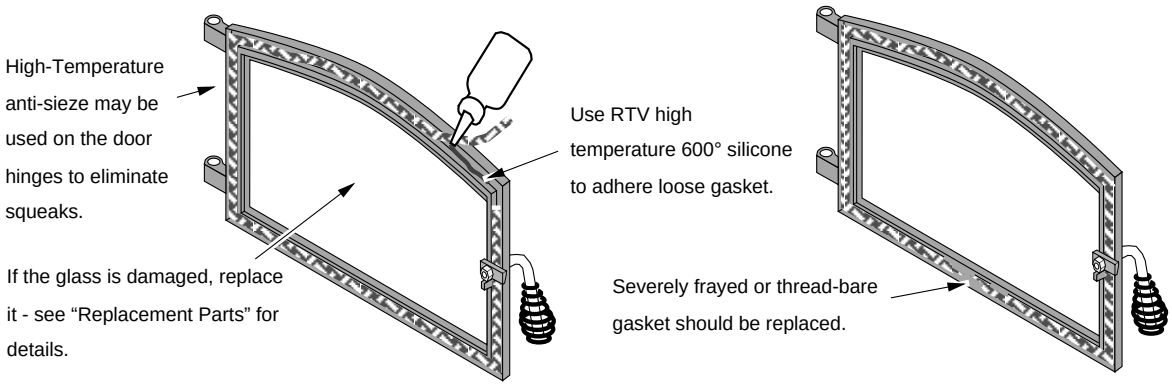

Le loquet de la porte doit tirer la porte contre le poêle (tout en permettant une rotation complète de la poignée).

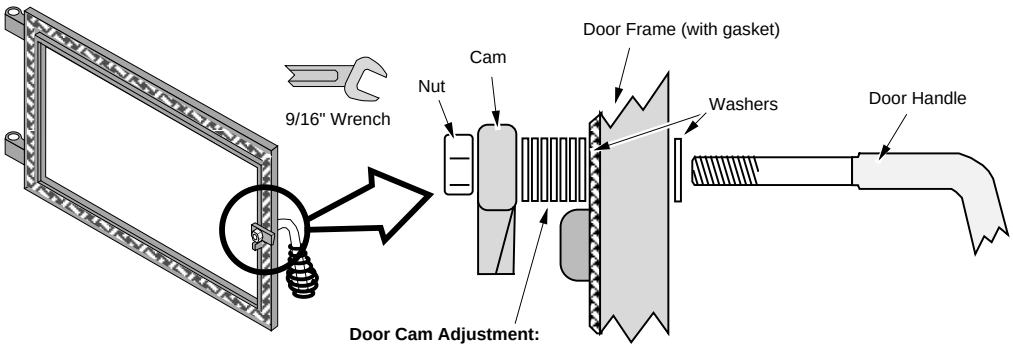

Door Cam Adjustment:
To tighten the door cam, remove the door handle and discard one of the washers betwen the door frame and cam. To loosen the door cam, add a washer between the door frame and cam.

Créosote – Formation et nécessité de son retrait

Lorsque le bois brûle lentement, il produit du goudron et autres vapeurs organiques, qui se combine à l'humidité produite pour former de la créosote. Les vapeurs de créosote se condensent dans le conduit de cheminée relativement moins chaud d'un feu qui brûle lentement. Par la suite, le résidu de créosote s'accumule sur la chemise du conduit de cheminée. Si elle s'enflamme, la créosote crée un feu extrêmement chaud. La cheminée et le conduit de raccordement doivent être inspectés au moins une fois tous les deux mois durant la saison de chauffage pour déterminer s'il y a une accumulation de créosote. Dans un tel cas, l'accumulation de créosote doit être retirée pour réduire le risque d'un feu de cheminée.

Si vous n'êtes pas sûr de votre inspection, contactez votre revendeur ou un ramoneur pour une inspection complète. Un excès d'accumulation de créosote peut causer un feu de cheminée qui peut entraîner des dommages matériels, des blessures et même un décès.

Faire fonctionner cet appareil en permanence à un faible taux de combustion (manque d'air) ou en utilisant vert (bois non - expérimenté) augmente la formation de créosote .

Entretien annuel

Attendre que l'appareil soit complètement refroidi avant tout entretien.

Retouche de la peinture

Une boîte de peinture Stove-Brite® est comprise avec le matériel du propriétaire de cet appareil. Pour retoucher les égratignures ou la peinture dépolie, appliquer la peinture lorsque l'appareil est froid. Poncer les endroits rouillés ou abîmés avant la préparation (avec du papier de verre de 120). Nettoyer et sécher la zone pour préparer la surface. Attendre au moins une heure avant de rallumer l'appareil. La zone retouchée apparaîtra plus foncée jusqu'à ce que la peinture durcisse avec la chaleur. Des vapeurs se dégageront pendant ce durcissement – ouvrir les fenêtres pour aérer.

Nettoyage du conduit à air et du ventilateur (si présent)

Utiliser un aspirateur pour nettoyer les conduits d'air. Ceci évite que la poussière brûle et crée des odeurs.

Le ventilateur en option doit être aspiré chaque année pour retirer toute accumulation de poussière, peluche, etc.

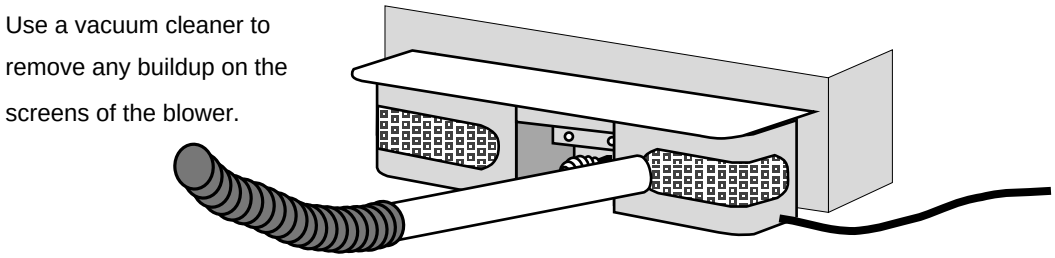

Inspection de la brique réfractaire et du déflecteur

Utiliser l'illustration de la page 34 comme référence pour vérifier les éléments suivants. Assurez-vous que l'appareil est froid avant de continuer.

Briques réfractaires du déflecteur – Vérifier que les briques du plafond de la chambre de combustion sont intactes et qu'il n'y a aucun espace entre elles. Faire glisser les briques pour éliminer tout espace.

Supports de déflecteur – vérifier que les supports avant et arrière du déflecteur sont en place et non-détériorés. Un léger entartrage ou un peu de rouille sur le métal est normal.

Tubes d'air secondaires – Vérifier que les deux tubes d'air et les manchons sont intacts et non gravement détériorés. Un léger entartrage ou un peu de rouille sur le métal est normal. Vérifier que les goupilles-poussoirs maintiennent les tubes d'air en place.

Briques réfractaires du plancher et des parois – remplacer toute brique vraiment abimée le long du plancher ou des parois de la chambre de combustion.

Remplacement de la vitre

La vitre ne doit pas entrer directement en contact avec l'arrêtoir de porte ou les attaches de la vitre. Le joint de la vitre et les joints des attaches de la vitre isole la vitre pour éviter qu'elle se fissure. Ne pas trop serrer les attaches de vitre.

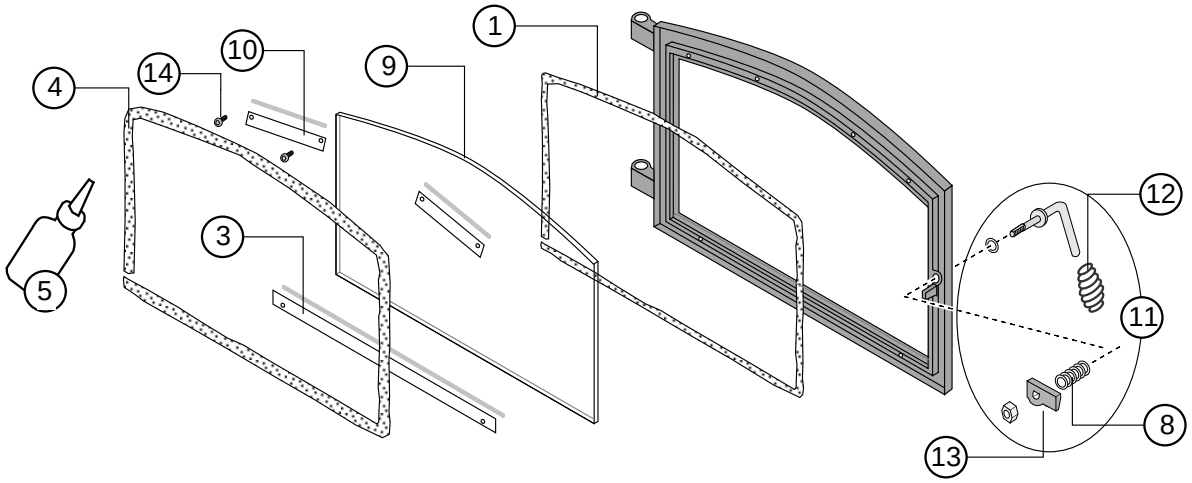

ID #	Description	Qty	Part #		ID #	Description	Qty	Part #
1	Glass Gasket	1	250-00173					
3	Glass Clip w Gasket– 3 Hole	2/1	250-00174		4	Door Gasket	1	250-00170
5	RTV High Temp. 600° Silicone							
					8	Door Washer	1	250-00364
9	Lopi Glass	1	250-00172		10	Glass Clip w Gasket– 2 Hole	1	250-00175
11	Lopi Door Handle Asbly	1	250-00171		12	Lopi Door Handle (spring)	1	250-00373
13	Door Cam	1	250-00598		14	Screws (8) 8-32 x 1/2" Torx	1	225-20039

Voir « Installation du cadre de la porte" (page 38) pour des détails du retrait de la poignée de la porte et le cadre. REMARQUE : Le joint de la vitre est placé dans la rainure le long du périmètre intérieur de l'arrêtoir de la porte. Vérifier que les vis des attaches de la vitre sont complètement serrées – elles doivent être au même niveau que l'arrêtoir de la porte pour pouvoir installer le cadre de la porte..

Remplacement du joint d'étanchéité de la porte

Le joint de la porte est inséré dans la rainure extérieure de l'arrêtoir de la porte. Il tient en place avec de la colle spéciale pour joint de poêle. Avant de l'installer, nettoyer tout résidu de colle. Étendre le joint en place (en commençant au coin inférieur gauche) et couper l'excédent de joint (ne pas étirer le joint). La colle finit de sécher avec la chaleur du poêle. Ouvrir et fermer la porte plusieurs fois pour permettre au joint de se loger complètement.

Remplacement de la poignée de la porte

Voir illustration ci-dessus pour une liste des composants (voir page 31 pour des détails sur le réglage de la porte).

Pièces de la chambre de combustion

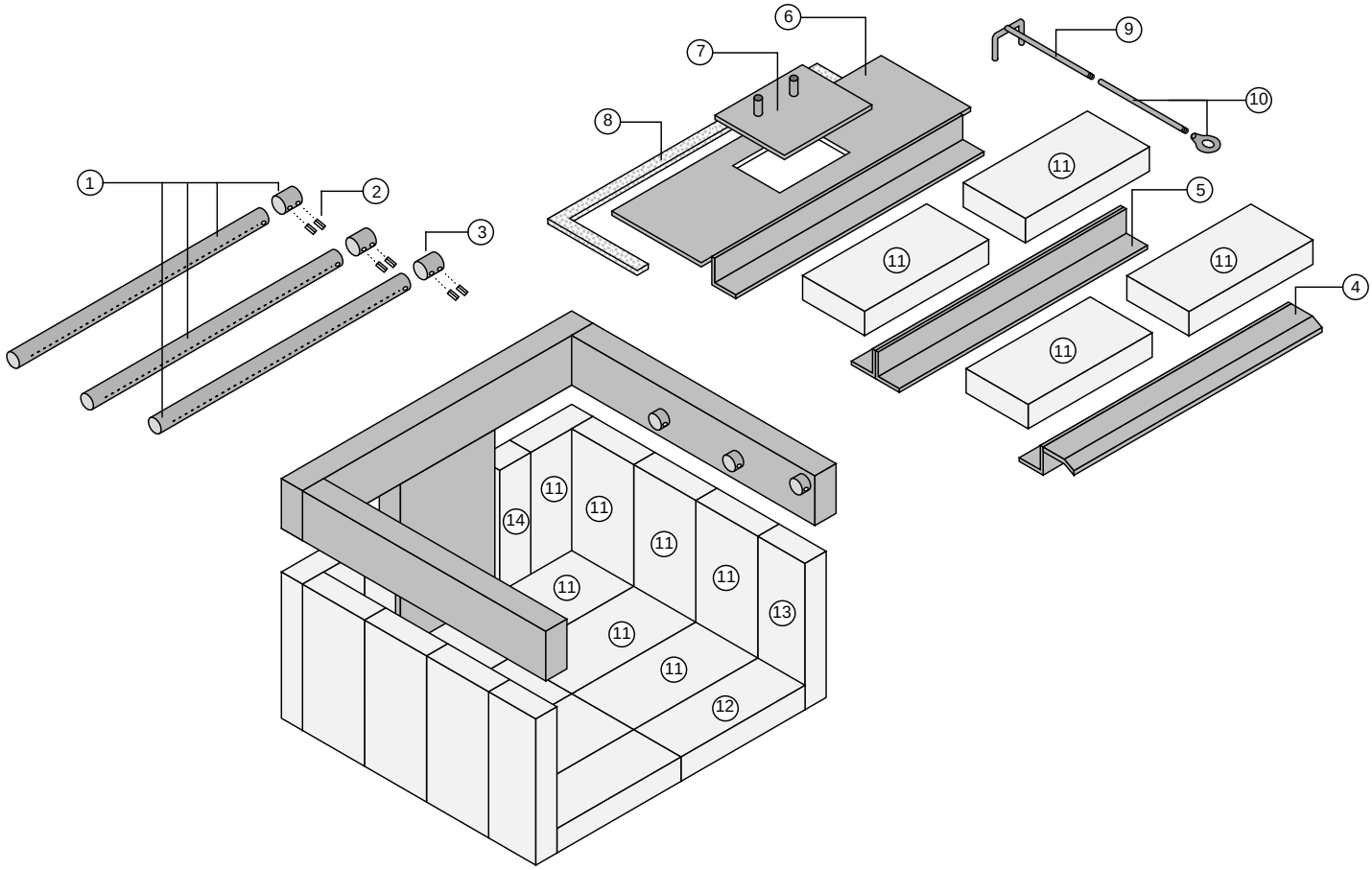

ID #	Description	Qty	Part #		ID #	Description	Qty	Part #
1	Air Tubes & Sleeve	1	98900233		2	Air Tube Roll Pins	6	98900357
3	Air Tube Retainer Sleeve	3	98900356		4	Baffle Support, Front	1	99900251
5	Baffle Support, Rear	1	99900250		6	Damper Plate	1	98900322
7	Damper Slider	1	98900343		8	Gasket, Damper Plate	1	91001701
9	Damper Yoke	1	98900376		10	Damper Extension Rod with Pull Ring	1	98900334
11	**Brick - 9" x 4.5" un-cut**	**18**	175-00001 (1) 98900102 (9)		**12**	**Brick, Cut - 9"x 3.5"**	**2**	**251-00023**
13	**Brick, Cut – 9” x 3.687**	**2**	**251-00022**		**14**	**Brick, Cut – 9” x 2”**	**2**	**251-00021**

Retrait et remplacement des briques réfractaires du plancher et des parois.

Ne pas utiliser de levier pour retirer les briques réfractaires – elles s’ébrèchent et se fissurent facilement. Retirer tout d’abord les briques du plancher. Les briques des parois sont retirées après car elles sont retenues en place par les briques du plancher. Nettoyer la chambre de combustion avant de remplacer les briques.

Retrait et remplacement du déflecteur

Le déflecteur est retenu par le tube d'air avant. S'assurer de soutenir le déflecteur après avoir retirer les tubes d'air.

- Soulever les quatre briques réfractaires du déflecteur, puis soulever le déflecteur par-dessus sa position neutre.
- Faire glisser les briques vers l'avant et les incliner vers le bas pour les retirer.

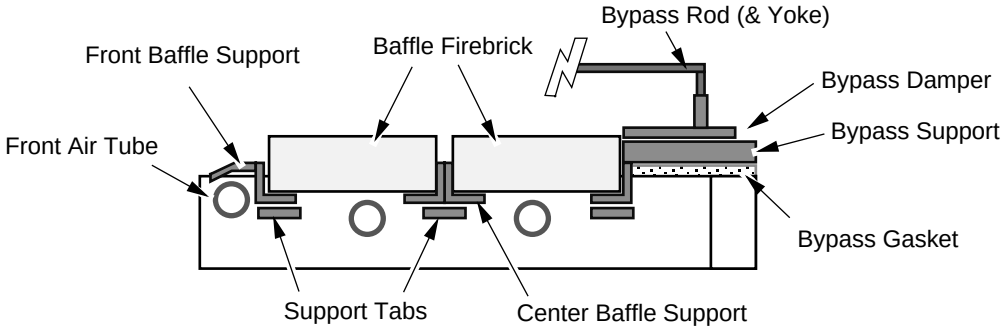

Retrait et remplacement des tubes d'air

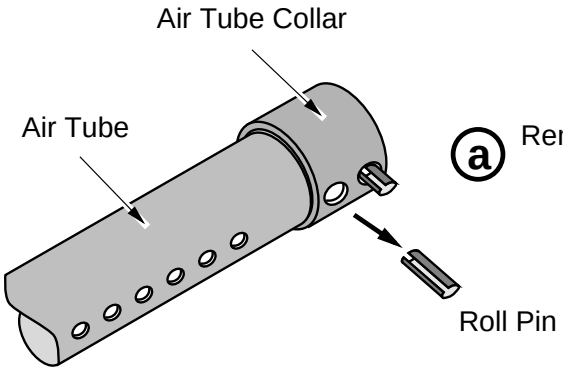

ⓐ Remove the left pin on the air tube collar

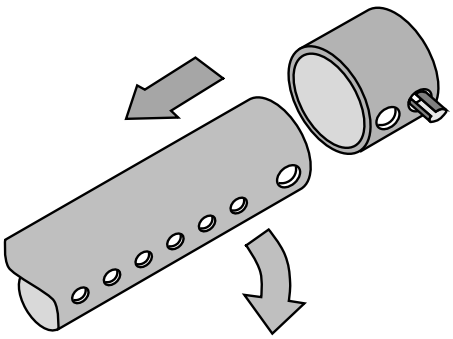

ⓑ Slide the air tube to the left, swing it down and remove from the firebox.

Liste des pièces justificatives étiquette

DO NOT REMOVE THIS LABEL

CONTACT LOCAL BUILDING OR FIRE OFFICIALS ABOUT INSTALLATION AND RESTRICTIONS IN YOUR AREA.
SUITABLE FOR USE IN MASONRY FIREPLACES.

Intertek Intertek
Report No. B0505PRT-001
Control No. 4000515

MODEL:
FREEDOM BAY
Certified for USA and Canada

SERIAL NO:

CONFORMS TO UL STD 1482; CERTIFIED TO ULC STD S628-1993

MASONRY FIREPLACE INSTALLATION

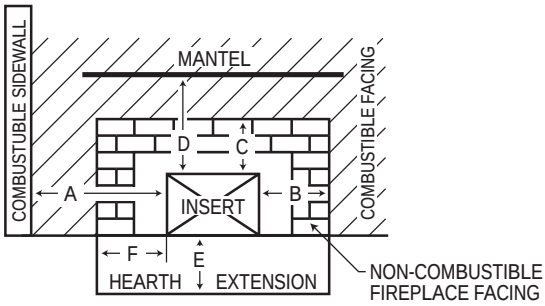

Minimum Clearance to Combustibles and Hearth Requirements	Masonry Fireplace Installations
A.	15 in. / 381 mm
B.	13.5 in. / 343 mm
C.	30 in. / 762 mm
With Shield	17 in. / 432 mm
D.	32 in. / 813 mm
With Shield	19 in. / 483 mm
E.	US: 16 in. (407 mm) / CAN: 18 in. (458 mm)
F.	US: 6 in. (153 mm) / CAN: 8 in. (204 mm)

Electrical Rating: 115V., 60 Hz, 1.8 Amps
Blower No: #99000125
Do not route power cord under or in front of appliance.
Replace glass only with 5mm neoceramic or ceramic glass.

TRAVIS INDUSTRIES
HOUSE OF FIRE

Manufactured by:
TRAVIS INDUSTRIES, INC.
4800 Harbour Pointe Blvd. SW
Mukilteo, WA 98275
www.travisproducts.com

U.S. ENVIRONMENTAL PROTECTION AGENCY
Certified to comply with July 1990 particulate emission standards.

DATE OF MANUFACTURE

2012	2013	2014	2015	Jan	Feb	Mar	Apr	May	Jun	Jul	Aug	Sep	Oct	Nov	Dec

Made in U.S.A.

0904

Ajout de combustible dans le poêle 23
Avant d'allumer le poêle pour la première fois 18
Avis de sécurité : 18
Brick Enlèvement 30
Dimensions Face 10
Dimensions 6
Emissions 6
Entretien annuel 26
Entretien mensuel (lorsque l'appareil est utilisé) 25
Entretien quotidien (lorsque le poêle est utilisé) 24
Étiquette « foyer modifié » 8
Exigences relatives à l'âtre 9
Exigences relatives au foyer 8
Exigences relatives au positionnement du poêle 9
Exigences relatives aux foyers en maçonnerie 9
Exigences relatives aux foyers sans jeu (en métal) 10
Face Installation 14
Feu durant toute une nuit 23
Fonctionnement du ventilateur en option 23
Insert Rollers 11
Installation de la cheminée 11
Installation des vis de mise à l'horizontale 11
Opération Bypass 20
Ouverture de la porte 19
Performances du tirage 10
Pièces de la chambre de combustion 28
Planification de l'installation 7
Réglage du feu 22
Remplacement de la vitre 27
Re-Routing the Electrical Cord to the Left Side 15
Retrait des cendres 22
Retrait et remplacement des tubes d'air 29
Retrait et remplacement du déflecteur 28
Soufflantes et de pièces électriques 30